onlay® 1.000S

Datenblatt

Stand 01.02.2019

Alle Inhalte dieses Datenblattes sind urheberrechtlich geschützt. Änderungen oder unrechtmäßige Verwendung sind nicht zulässig. Technische Änderungen und Weiterentwicklungen vorbehalten.

Pylonix®

Der Spezialist für wegweisende Werbung

onlay® 1.000S

ovaler Pylon mit Acryl- oder Metallfront und Sockel

Typ	1.000S beleuchtet	1.100S unbeleuchtet	1.200S dekupiert
L2	✓	✓	✓
XL2		✓	✓

Technische Beschreibung

Die hier aufgeführten Optionen sind **nicht** für jeden Pylontyp lieferbar.
Genaue Informationen erhalten Sie in unserem Online-Shop unter www.werbepylone-24.de!

Ständerprofile aus Aluminium
· eloxiert silber
· RAL lackiert / Rostoptik
· 2-Schicht-Metallic / Graffitischutz

Unterkonstruktion aus verzinktem Stahlrohr
· Aufbaumontage mit 2 Grundplatten
· Die Lieferung mit verlängerten Standrohren ist optional möglich.

Frontflächen mit Sturmsicherung
· Acrylglas / Aluminium
· Edelstahloptik / Rostoptik
· RAL lackiert / 2-Schicht-Metallic / Graffitischutz

Sockelausführung (gerade, optional gewölbt)
· eloxiert silber / weiß
· Edelstahloptik / Rostoptik
· RAL lackiert / 2-Schicht-Metallic / Graffitischutz

Ausleuchtung
· mit kompensierten Leuchtstoffröhren
· mit Marken-LED
· ohne

Beschriftung
· optional möglich mit Folien oder Digitaldrucken
· natürlich auch mit von Ihnen angelieferten Drucken / Folien

Fertigung / Lieferung / Montage
· Die Produktionszeit beträgt je nach Größe 5 - 15 Werktage.
· **Statik*, Betonanker und Montageschablone sind inklusive,**
zur Erstellung des Fundamentes kann die Lieferung vorab erfolgen.
· Neutrale Direktlieferung mit unserem Fachspediteur zu Ihnen oder Ihrem Kunden.
· Die Pylone werden komplett montiert und anschlussfertig geliefert, auf Wunsch inkl. Montage vor Ort.

* Für Windlastzone 2, andere Windlastzonen sind optional möglich.

Größen- und Typenübersicht onlay® 1.000S

Höhe / Breite	700	800	900	1000	1100	1200	1300	1400	1500	1600	1800	2000
2000				L2	L2	L2	L2	L2				
2500				L2	L2	L2	L2	L2				
3000				L2	L2	L2	L2	L2	XL2*	XL2*	XL2*	
4000				XL2*	XL2*	XL2*	XL2*	XL2*	XL2*	XL2*	XL2*	
5000				XL2*	XL2*	XL2*	XL2*	XL2*	XL2*	XL2*		
WF-Breite L2				853	957	1060	1163	1266				
WF-Breite XL2				832	936	1040	1143	1246	1350	1453	1658	
Pylontiefe L2				378	399	421	443	464				
Pylontiefe XL2				376	398	420	441	463	485	506	549	

XL2* und XXL2* nur unbeleuchtet und dekupiert lieferbar

Berechnung Werbefläche zu Pylonhöhe: Pylonhöhe = 100 %, Höhe der Werbefläche = 66 %, d. h. bei einem Pylon mit 3.000 mm Gesamthöhe beträgt die Werbefläche 1.980 mm (3000 x 0,66). Die Höhe der Werbefläche kann auf Kundenwunsch geändert werden.

Stand 01.02.2019

Telefon 04282 / 594 73 40

onlay® 1.000S

ovaler Pylon mit Acryl- oder Metallfront und Sockel

Ansichten

onlay 1.000S L2

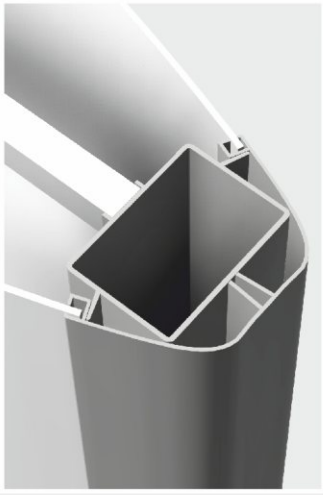

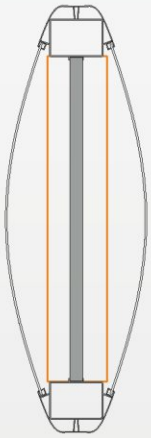

onlay 1.000S XL2

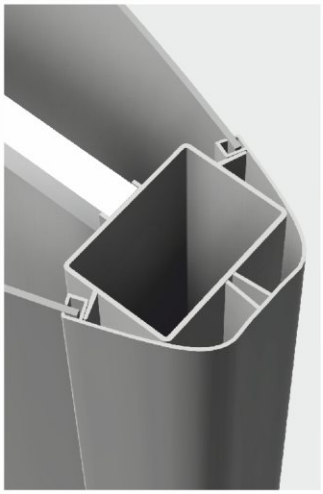

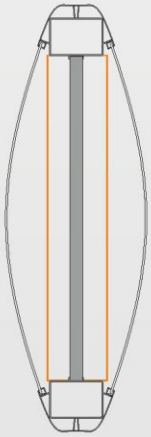

Pylonix®
DER SPEZIALIST FÜR WEGWEISENDE WERBUNG
Pylonix.de ist eine Marke der Firma Werbe-Ideen24
Inh. Dipl.-Ing. Thomas Schiller
Lindenstraße 10 | D-27419 Sittensen
Tel. 04282 / 594 73 40 · Fax 04282 / 594 73 32
E-Mail: mail@werbeideen24.eu

Stand 01.02.2019

TELEFON 04282 / 594 73 40